Stiftgehäuse, 7polig

Best.-Nr. **925265**
(für CI 2 Kontakte und .140 MATE-N-LOK)

Best.-Nr. **927395**
(ohne Warenzeichen)

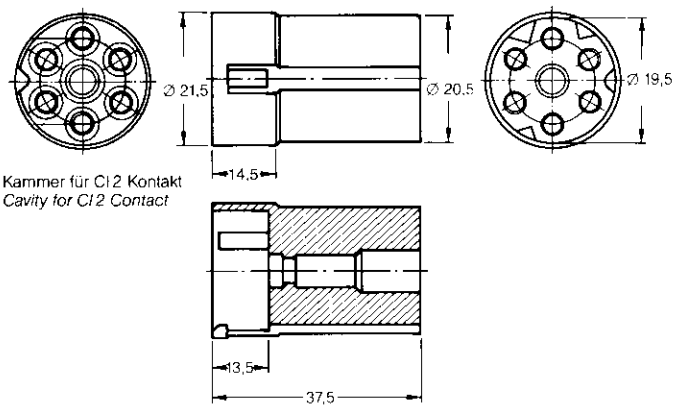

Pin Housing, 7 position

Part No. ***925265***
(for CI 2 contacts and .140 MATE-N-LOK)

Part-No. ***927395***
(no trademark)

Buchsengehäuse, 7polig

Best.-Nr. **925264**
(für CI 2 Kontakte und .140 MATE-N-LOK)

Best.-Nr. **927394**
(ohne Warenzeichen)

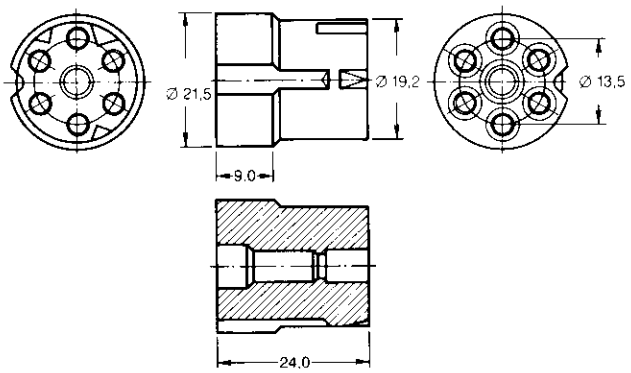

Socket Housing, 7 position

Part No. ***925264***
(for CI 2 contacts and .140 MATE-N-LOK)

Part No. ***927394***
(no trademark)

Stiftgehäuse, 12polig

Best.-Nr. **925281**
(für CI 2 Kontakte und .140 MATE-N-LOK, mit Warenzeichen)

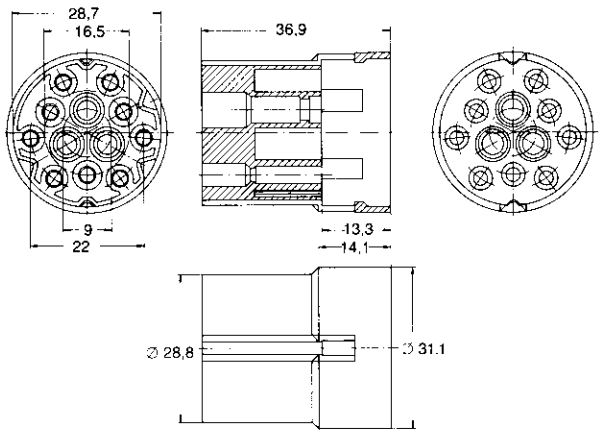

Pin Housing, 12 position

Part No. ***925281***
(for CI 2 contacts and .140 MATE-N-LOK, with trademark)

Buchsengehäuse, 12polig

Best.-Nr. **925280**
(für CI 2 Kontakte und .140 MATE-N-LOK, mit Warenzeichen)

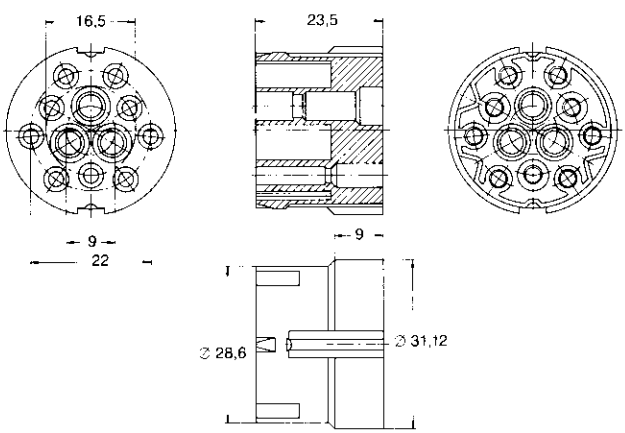

Socket Housing, 12 position

Part No. ***925280***
(for CI 2 contacts and .140 MATE-N-LOK, with trademark)